SPECTRO
SQA-2100
O SOM NATURAL

100 watts de potência RMS em 4 ohms ● Proteção eletrônica contra curto-circuito ● Módulos de potência de acoplamento direto ● 2 fontes estabilizadas de potência ● Tonalidade por chave rotativa ● Filtros de graves e agudos ● 2 sistemas de caixas ● Presença ● 3 anos de garantia.

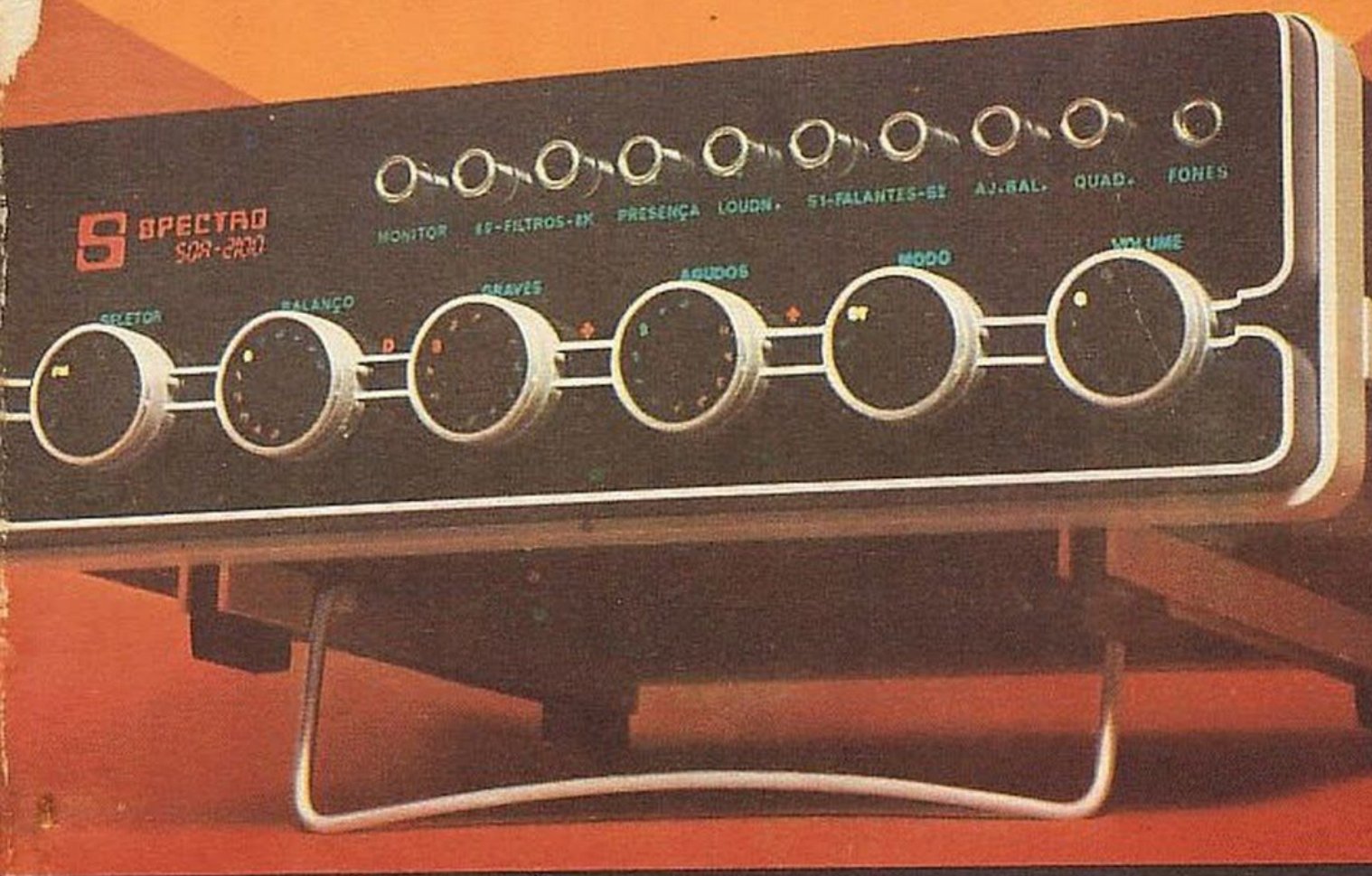

Aclamado pela crítica publicada na imprensa especializada como sendo um aparelho de apresentação, manual e desempenho impecáveis (*), uma honrosa exceção com especificações honestas e detalhadas (**), um produto que se impõe pela qualidade sem estribar-se na propaganda (*) e possuindo uma garantia invulgar de 3 anos (*), o SQA-2100, graças aos baixos níveis de distorção, é especialmente indicado ao amante e profundo conhecedor da boa música, proporcionando uma excelente reprodução domiciliar (*)

(*) Conceitos emitidos na análise do amplificador Spectro SQA-2100, de autoria do Eng. Pierre H. Raguenet, na revista "Antenna" de março de 1974 e republicado em SOM nº 2.

(**) Conceito emitido no artigo "Potência... um caso de Polícia" publicado na revista "Antenna" de junho de 1975 de autoria de Paulo Maurício Ribeiro.

SPECTRO

Rua Aguiar Moreira, 423 — Bonsucesso
Rio de Janeiro — Tel.: 230-5235

http://vintage7080.blogspot.com

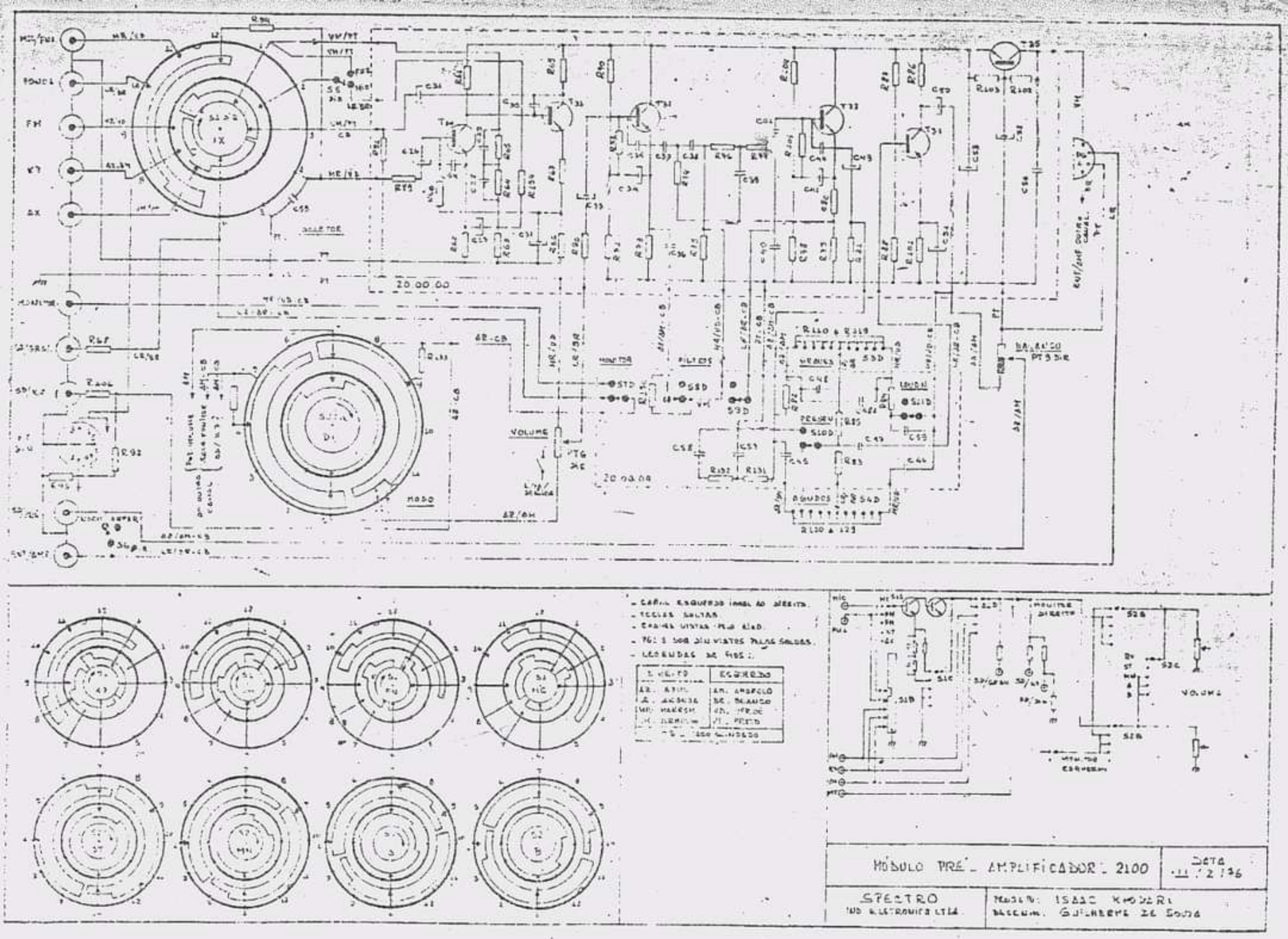
SELETOR
MONITOR
FILTROS
VOLUME
MODO
AGUDOS
MÓDULO PRÉ - AMPLIFICADOR - 2100
SPECTRO
IND. ELETRONICA LTDA.
DATA
ISAAC KHOURI
GUILHERME DE SOUZA

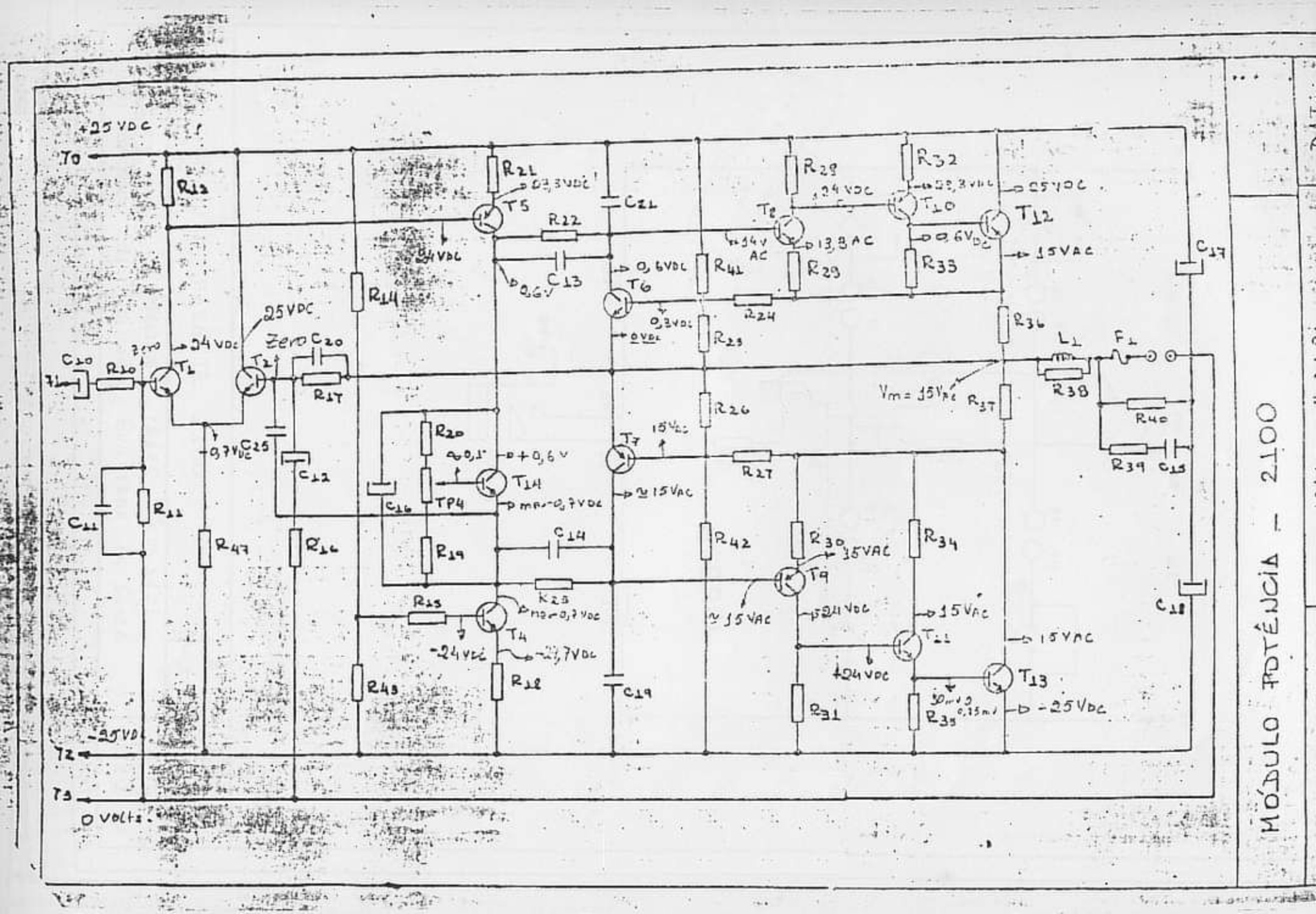

MÓDULO POTÊNCIA - 2100

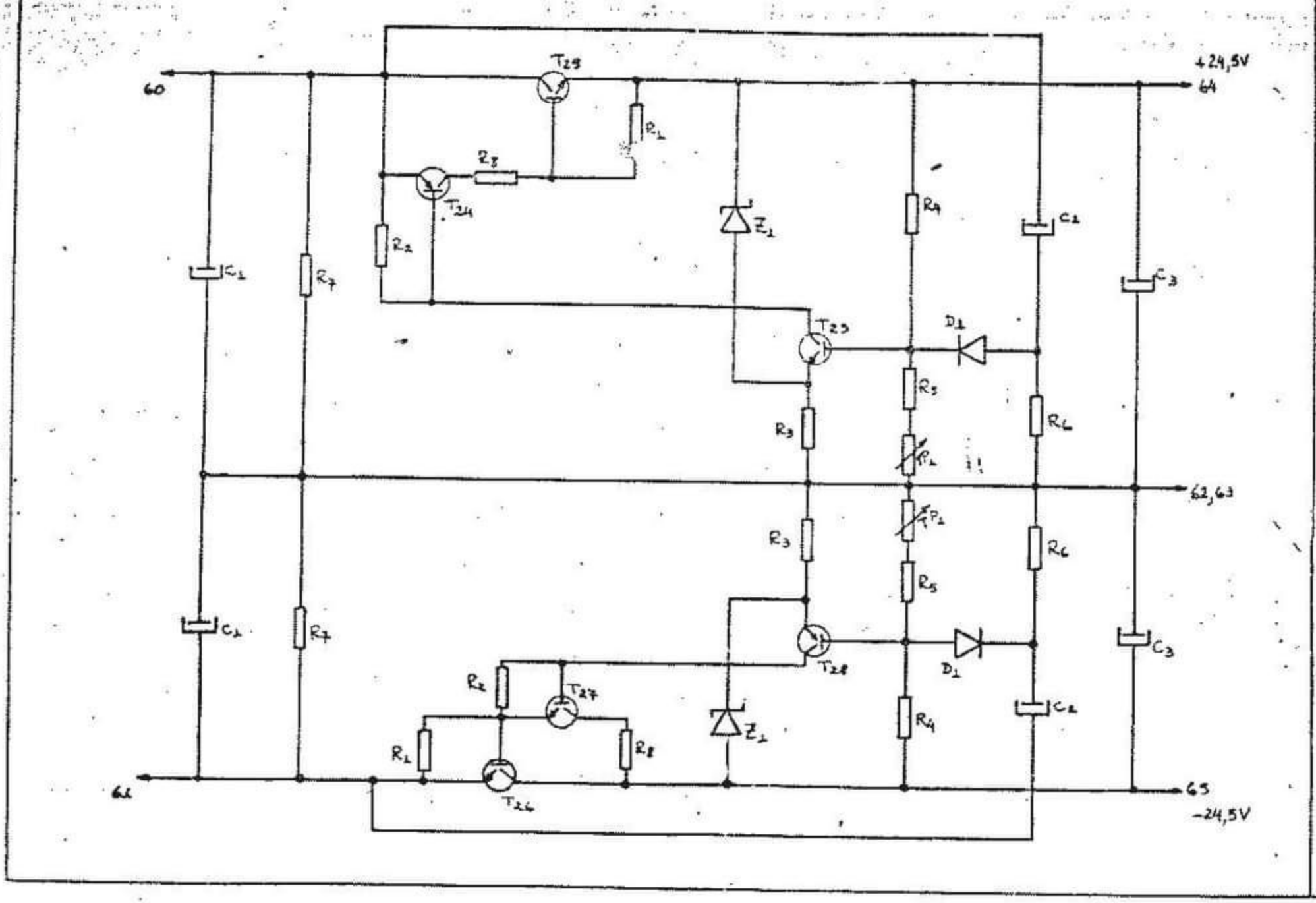

MÓDULO REGULADOR - 2100

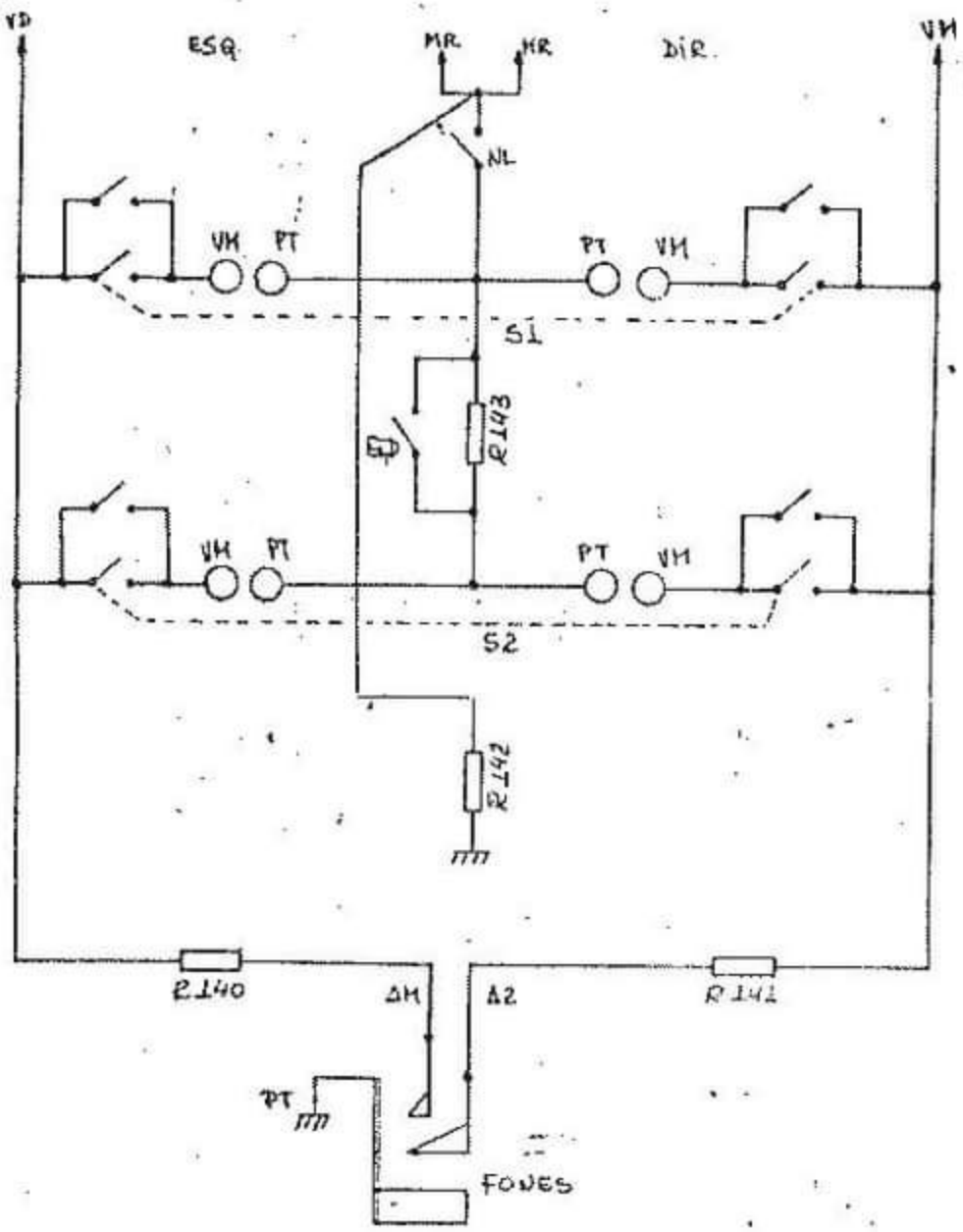

MÓDULO FALANTE 2100	Nº	ESCALA
SPECTRO IND. ELETRÔNICA LTDA.	PROJETO: ISAAC KHODARI DESENHO: GUILHERME DE SOUZA	DATA. 30 / 1 / 76

ABNT - A4

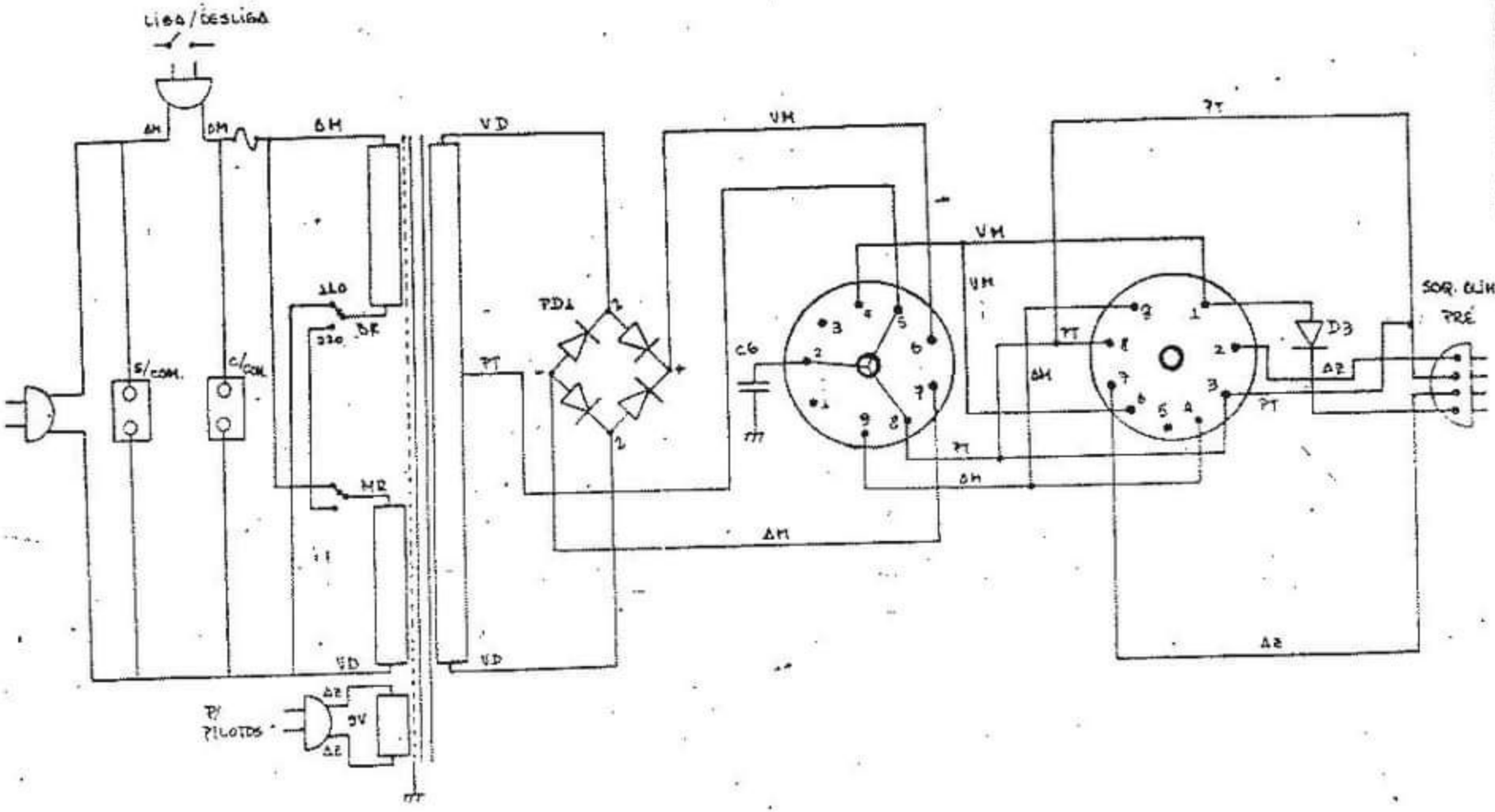

MÓDULO FONTE 2100

SPECTRO ELETRÔNICA LTDA.

PROJETO: ISAAC KHODARI

DESENHO: GUILHERME DE SOUZA

Nº

ESCALA:

DATA: 30/11/86

ABNT - A4

RESISTORES

M. REGULADOR

R1 - 100 Ω 1/2
R2 - 1 K 1/2
R3 - 1 K2 1/2
R4 - 4 K7 1/2
R5 - 10 K 1/2
R6 - 47 K 1/2
R7 - 4 K7 1/2
R8 - 33 Ω 1/2

M. POTENCIA

R10 - 2K2 1/2
R11 - 22 K 1/2
R12 - 390 Ω 1/2
R14 - 220 K 1/2
R15 - 0 Ω
R16 - 220 Ω 1/2
R17 - 22 K 1/2
R18 - 220 Ω 1/2
R19 - 820 Ω 1/2
R20 - 1 K 1/2
R21 - 22 Ω 1/2
R22 - 1 K5 1/2
R23 - 1 K5 1/2
R24 - 220 Ω 1/2
R25 - 180 Ω 1/2
R26 - 180 Ω 1/2
R27 - 220 Ω 1/2
R28 - 1 K 1/2
R29 - 100 Ω 1/2
R30 - 100 Ω 1/2
R31 - 1 K 1/2
R32 - 10 Ω 1/4
R33 - 100 Ω 1/2
R34 - 10 Ω 1/4
R35 - 100 Ω 1/2
R36 - 0,22 2 W
R37 - 0,22 2 W
R38 - 10 Ω 1/2
R39 - 10 Ω 1/2
R40 - 1 K 1/4
R41 - 10 K 1/2
R42 - 10 K 1/2
R43 - 4 K7 1/2
R47 - 6 K8 1/4

M. PRÉAMPLIFICADOR

R60 - 47 K 1/2
R61 - 220 K 1/2
R62 - 33 K 1/2
R63 - 560 Ω 1/2
R64 - 22 K 1/2
R65 - 390 K 1/2
R66 - 3 K9 1/2
R67 - 0 Ω
R68 - 47 K 1/2
R69 - 12 K 1/2
R70 - 47 K 1/2
R71 - 82 K 1/2
R72 - 22 K 1/2
R73 - 5 K6 1/2
R74 - 33 K 1/2
R75 - 330 K 1/2
R76 - 8 K2 1/2
R77 - 8 K2 1/2
R78 - 82 K 1/2
R79 - 5 K6 1/2
R80 - 390 Ω
R81 - 47 K 1/2
R82 - 4 K7 1/2
R83 - 5 K6 1/2
R84 - 4 K7 1/2
R85 - 39 K 1/2
R86 - 3 K9 1/2
R87 - 180 K 1/2
R88 - 33 K 1/2
R89 - 1 K 1/2
R90 - 1 K 1/2
R91 - 180 K 1/2
R92 - 180 K 1/2
R93 - 22 K 1/2
R94 - 1 K 1/2
R101 - 1 K 1/2
R102 - 12 K 1/2
R103 - 820 Ω
R104 - 47 K 1/2
R105 - 22 K 1/2
R106 - 47 K 1/2
R110 a R129 - 10 K 1/2
R130 - 3M9 1/4
R131 - 10 K 1/2
R132 - 10 K 1/2
R133 - 10 K 1/2
R134 - 56 K 1/2

M. FALANTE

R140 - 270 Ω 1 W
R141 - 270 Ω 1 W
R142 - 10 Ω 1/2
R143 - 10 Ω 15 W

TRIMPOT

TP1 - 4 K7 (M. REG.)
TP4 - 220 Ω (M. POTENCIA)

POTENCIOMETROS

M. PRÉAMPLIFICADOR

PT6 - 100 K LOG.
PT9 - 22 K LIN.

CAPACITORES

M. REGULADOR

C1 - CAP. ELE. 2500/50V
C2 - CAP. ELE. 2,2/64V
C3 - CAP. ELE. 100/40V

M. POTENCIA

C10 - CAP. ELE. 10/16V
C11 - CAP. CER. 150 pF
C12 - CAP. ELE. 47/64V
C13 - CAP. CER. 330 pF
C14 - CAP. CER. 330 pF
C15 - CAP. POL. MET. 100 K/250V
C16 - CAP. ELE. 47/64V
C17 - CAP. ELE. 2,2/64V
C18 - CAP. ELE. 2,2/64V
C21 - CAP. CER. 150 pF
C25 - CAP. CER. 22 pF

M. FONTE

C6 - CAP. POL. 10 K/400V

M. PRÉAMPLIFICADOR

C26 - CAP. ELE. 10/25V
C27 - CAP. ELE. 2,2/64V
C28 - CAP. CER. 2K2/500V
C29 - CAP. POL. MET. 10 K/250V
C30 - CAP. CER. 100 pF
C31 - CAP. ELE. 10/25V
C32 - CAP. ELE. 10/25V
C33 - CAP. ELE. 10/25V
C34 - CAP. ELE. 10/25V
C35 - CAP. CER. 4K7/500V
C36 - CAP. POL. MET. 100 K/250V
C37 - CAP. POL. MET. 22 K/250V
C38 - CAP. POL. MET. 22 K/250V
C39 - CAP. POL. MET. 10 K/250V
C40 - CAP. CER. 1 K/500V
C41 - CAP. POL. MET. 47/250V
C42 - CAP. ELE. 10/25V
C43 - CAP. ELE. 10/25V
C44 - CAP. CER. 4K7/500V
C45 - CAP. CER. 3K3/500V
C46 - CAP. CER. 3K3/500V
C47 - CAP. POL. MET. 100 K/250V
C48 - CAP. POL. MET. 22 K/250V
C48A - CAP. POL. MET. 15 K/250V
C50 - CAP. ELE. 10/25V
C51 - CAP. ELE. 47/74V
C52 - CAP. ELE. 470/25V
C53 - CAP. ELE. 470/25V
C54 - CAP. CER. 1 K5/500V
C55 - CAP. CER. 68 pF

	Nº	ESCALA:

SPECTRO IND. ELETRONICA LTDA.	PROJETO: ISAAC KHODARI DESENHO: GUILHERME DE SOUZA	DATA: 30/1/78

CAPACITORES

C56 - CAP. CER. 4K7 / 500 V
C57 - CAP. POL. MET. 15 K / 250 V
C58 - CAP. POL. MET. 10 K / 250 V
C59 - CAP. POL. MET. 15 K / 250 V

INDUTORES

M. POTENCIA

L1 -

SEMICONDUTORES

M. REGULADOR

D1 - BA 219

M. POUT

D2 - BA 219

PD1 - BBOC 2200

M. ESG.

Z1 - 1N 755A

TRANSISTORES

M. POTENCIA

T1 - BC 547 B
T2 - BC 547 B
T4 - BC 546
T5 - BC 556
T6 - BC 548
T8 - BC 546
T9 - BC 556
T10 - 2N 5322
T11 - 2N 5320
T12 - 2N 3055
T13 - 2N 3050
T14 - BC 548

M. REGULADOR

T23 - BC 237
T24 - 2N 5322
T25 - 2N 3055
T26 - 2N 3055
T27 - 2N 5320
T28 - BC 327

M. PRÉ AMPLIFICADOR

T30 - BC 549 B
T31 - BC 549 B
T32 - BC 549 B
T33 - BC 549 B
T34 - BC 549 B
T35 - BC 327.

	Nº	ESCALA.
SPECTRO IND. ELETRONICA LTDA.	PROJETO: ISAAC KHODARI DESENHO: GUILHERME DE SOUZA	DATA. 30/1/76